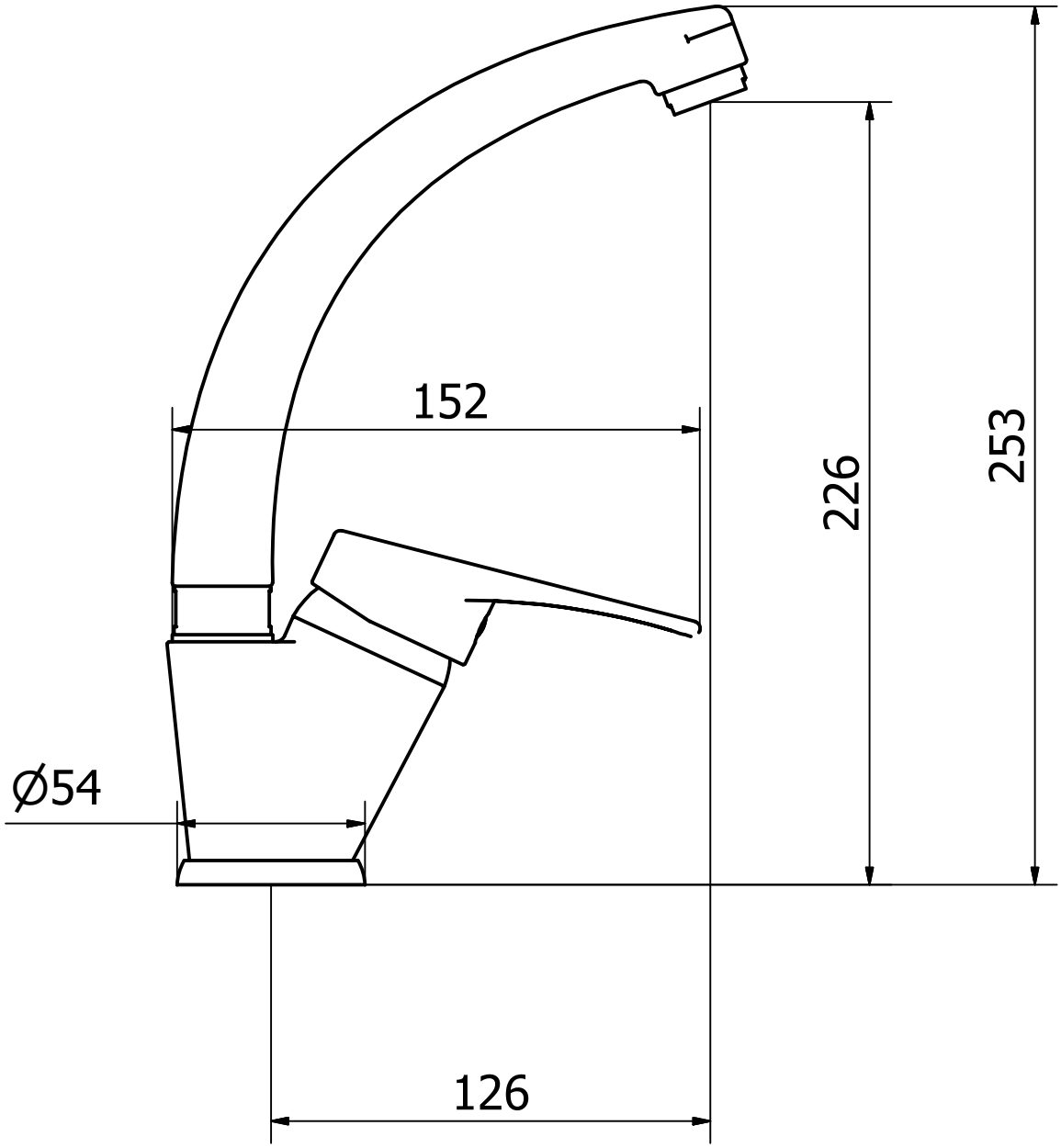
152
226
253
Ø54
126