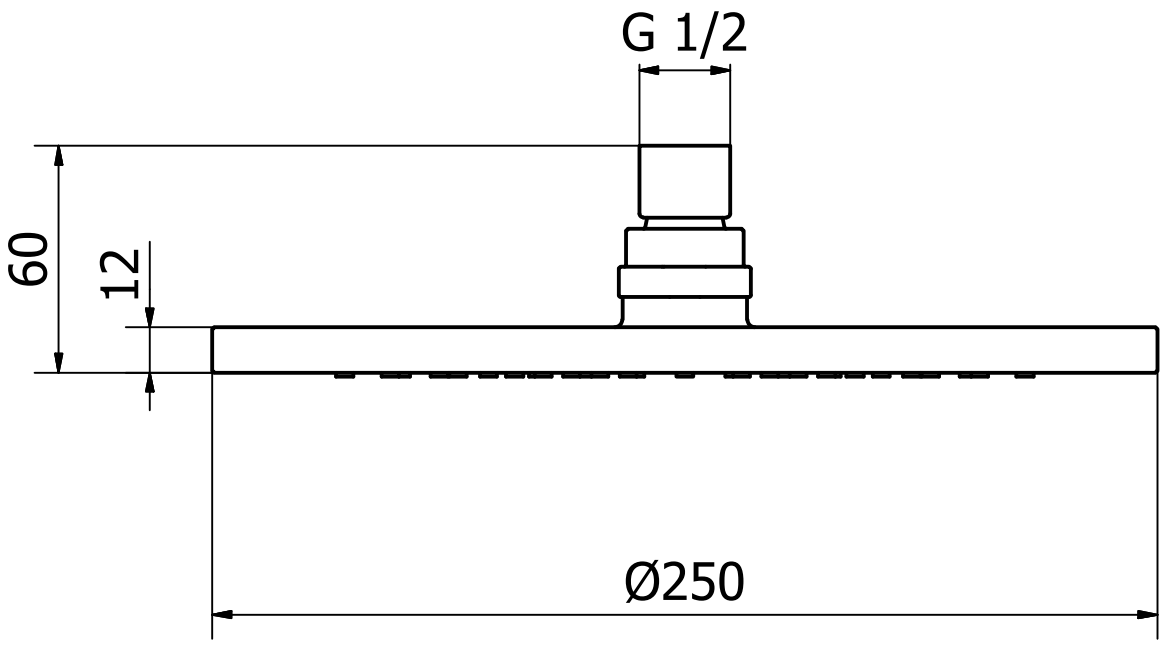
G 1/2
60
12
Ø250