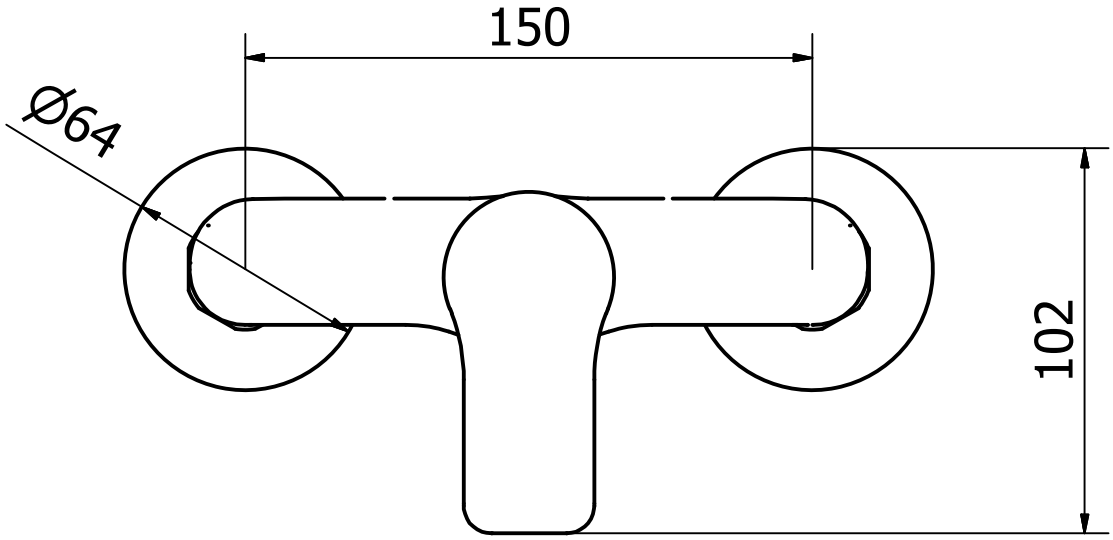
150
Ø64
102

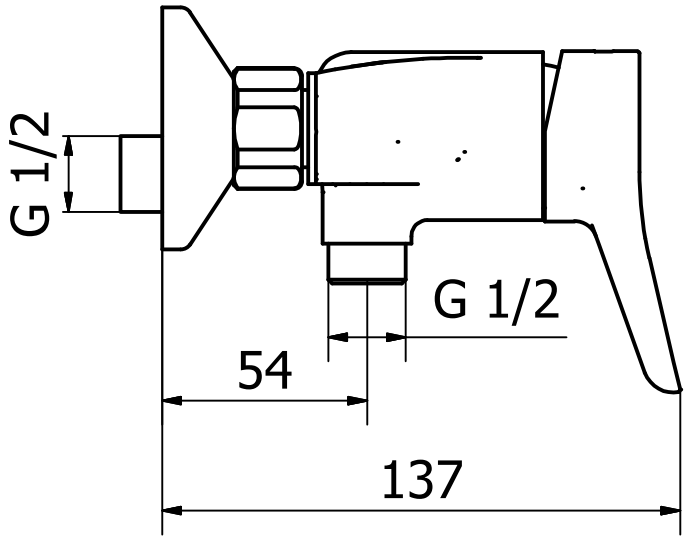
G 1/2
G 1/2
54
137