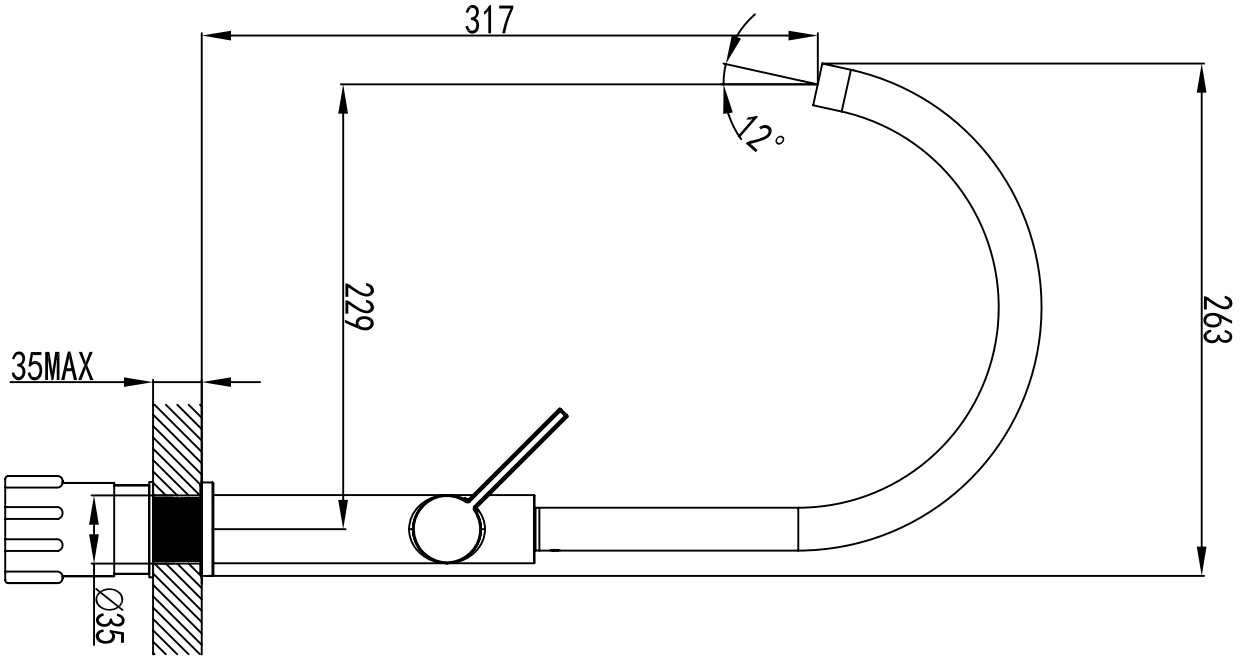
317
12°
229
263
35MAX
Ø35

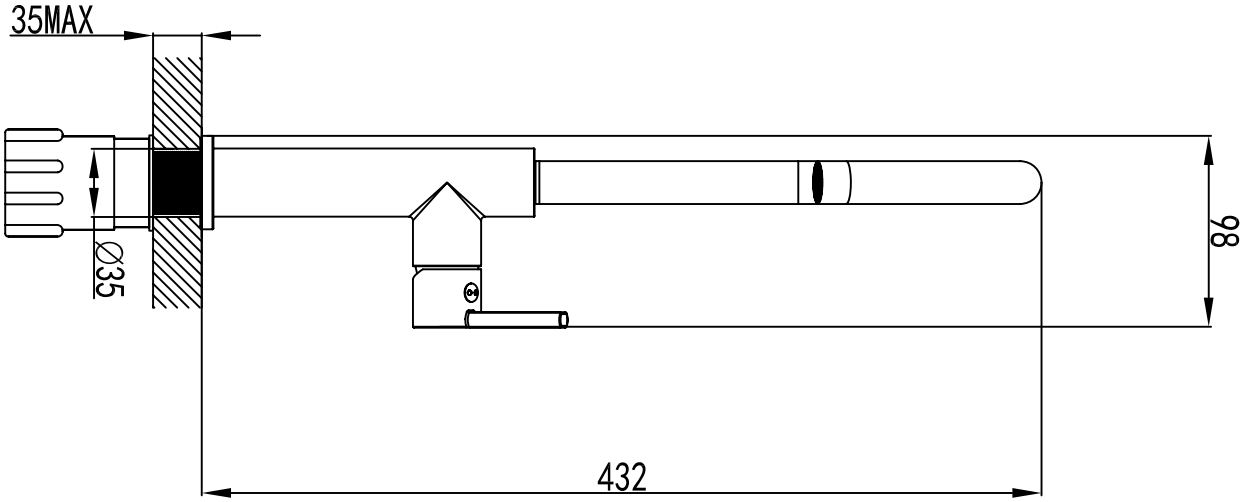
35MAX
Ø35
98
432