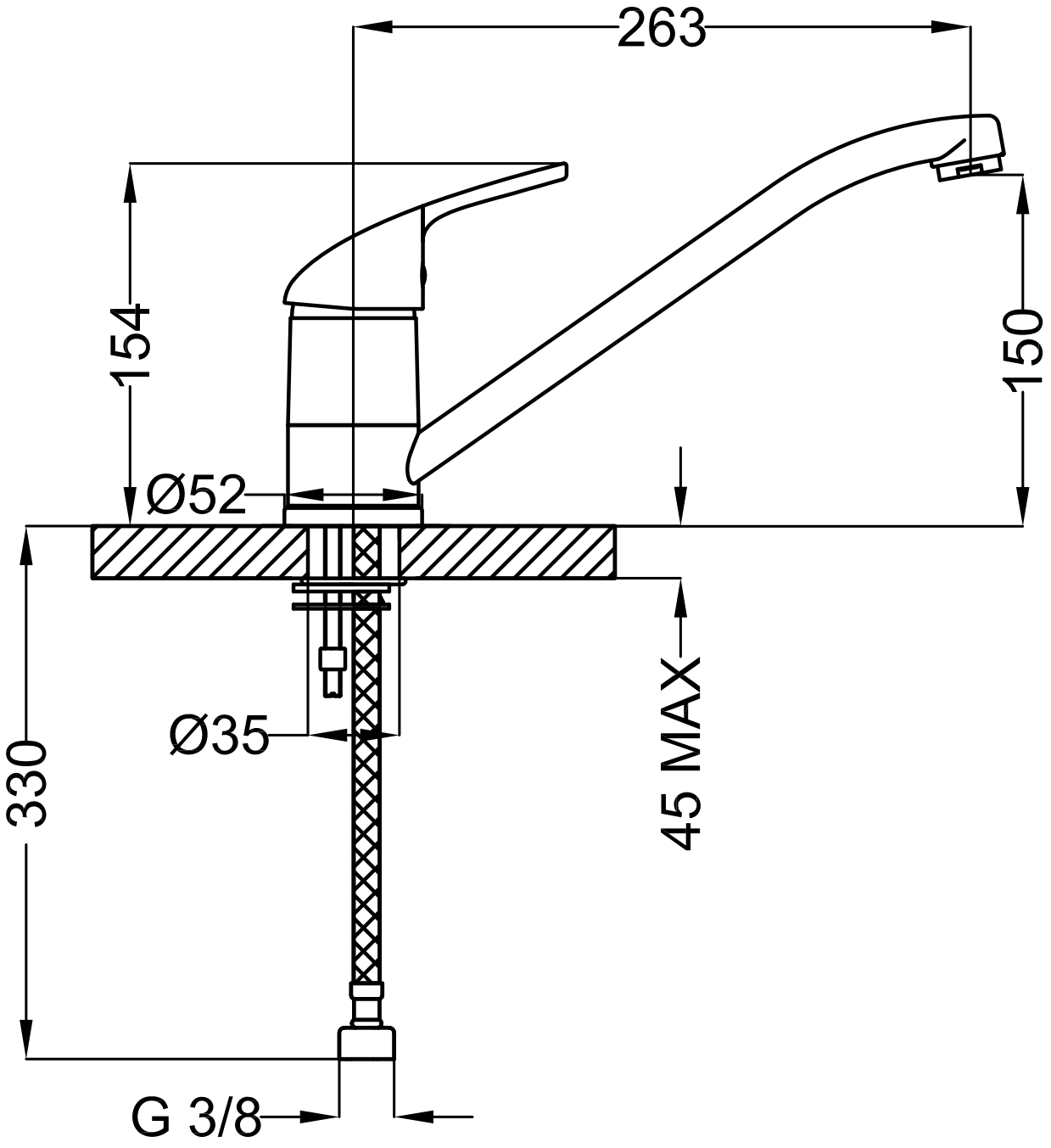
263
154
150
Ø52
330
Ø35
45 MAX
G 3/8