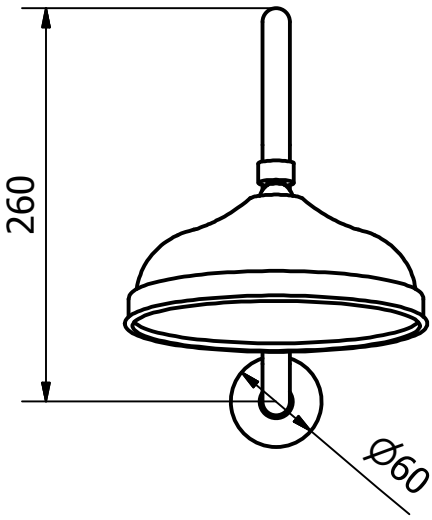
260
Ø60

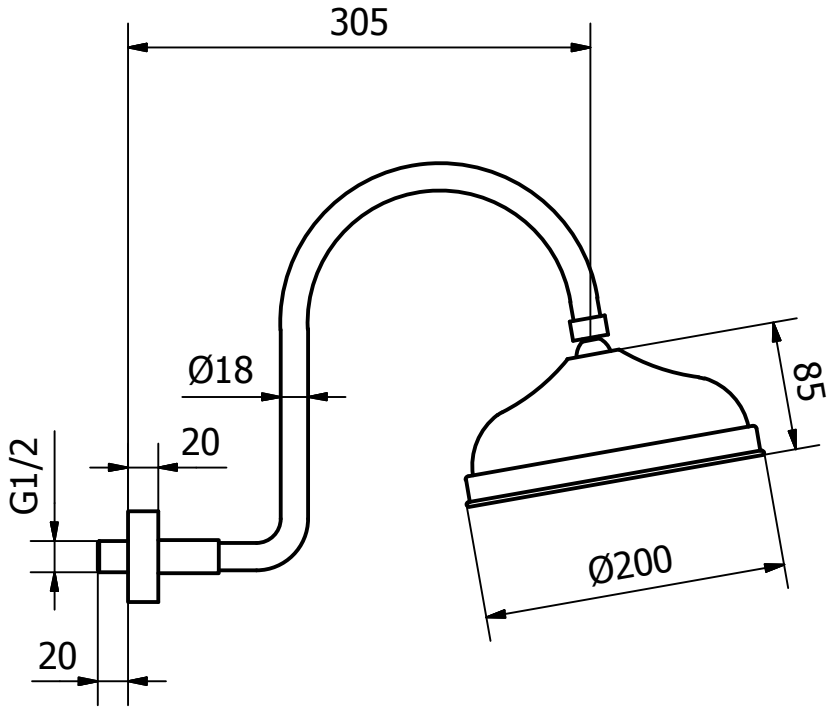
305
Ø18
20
G1/2
20
85
Ø200