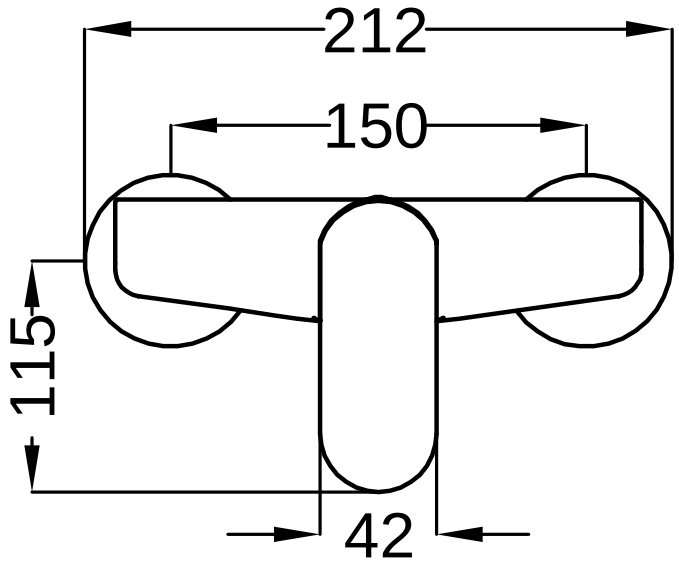
212
150
115
42

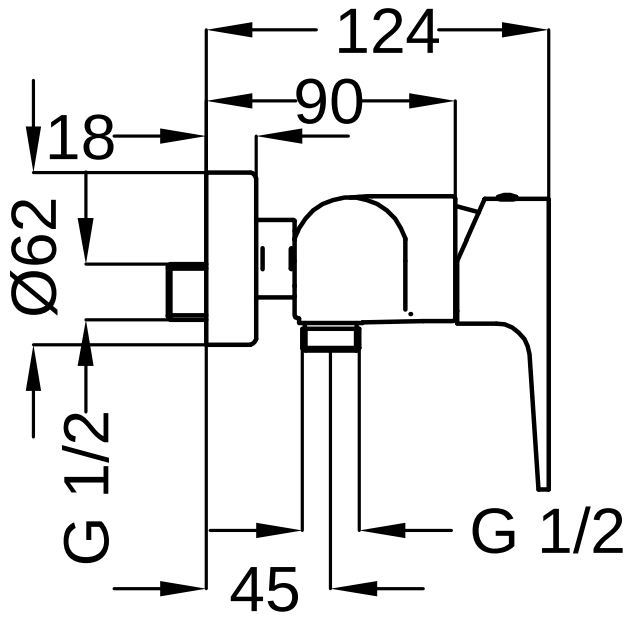
124
90
18
Ø62
G 1/2
G 1/2
45