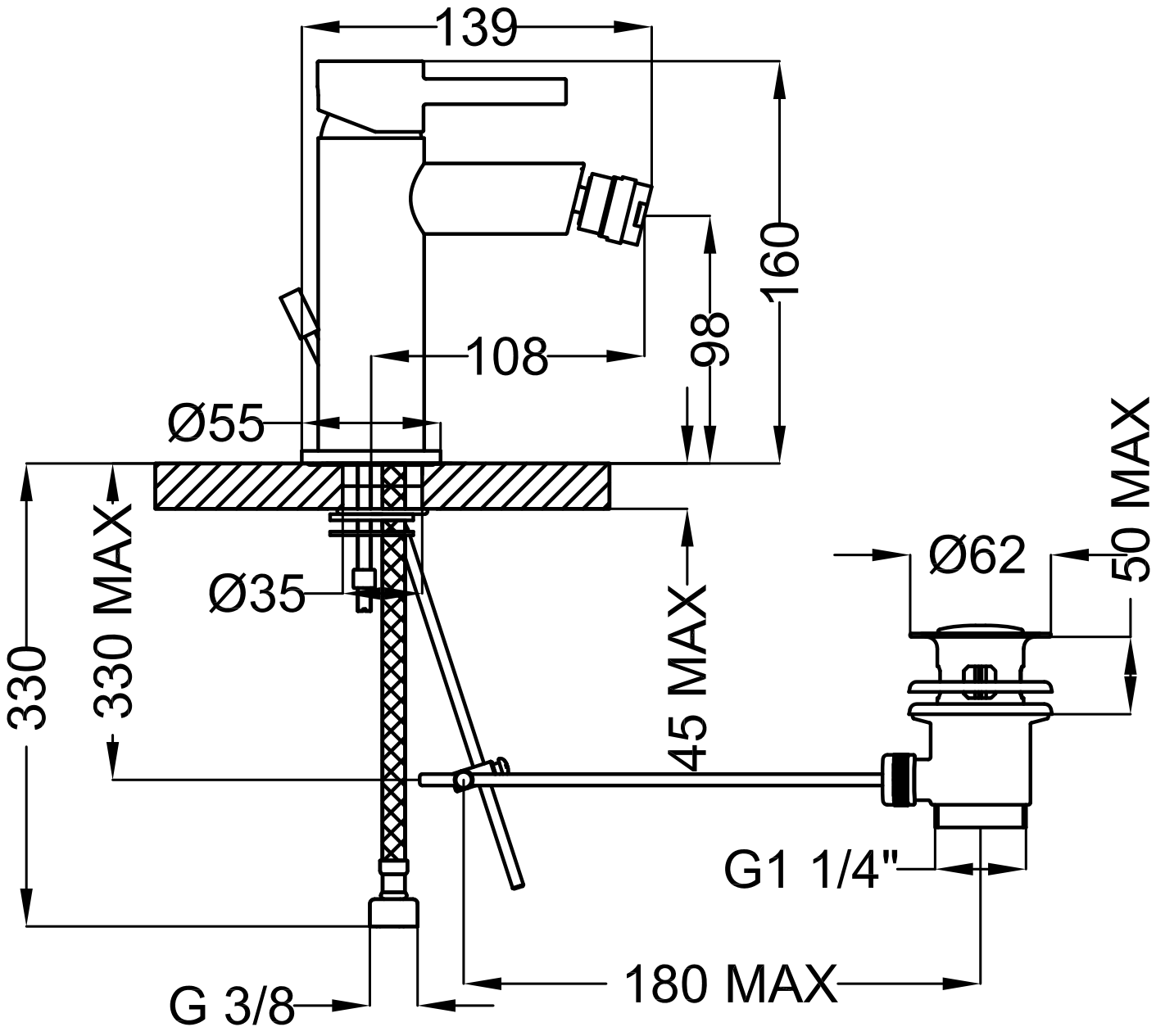
139
160
98
108
Ø55
330
330 MAX
Ø35
45 MAX
Ø62
50 MAX
G1 1/4"
G 3/8
180 MAX