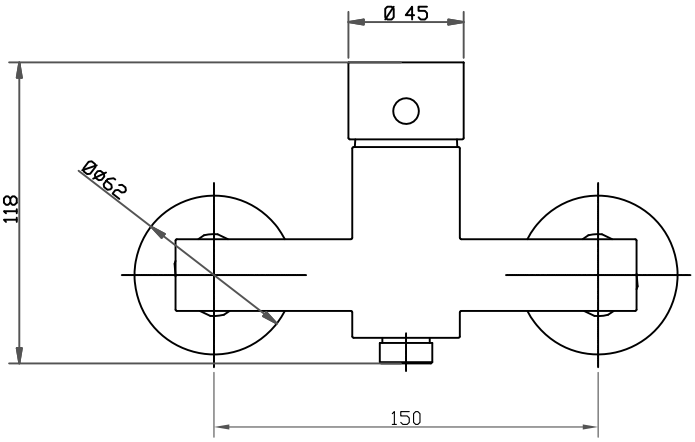
Ø 45
118
ØØ62
150

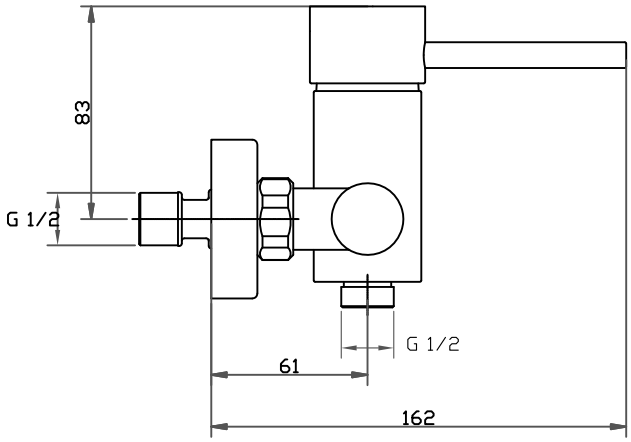
83
G 1/2
G 1/2
61
162