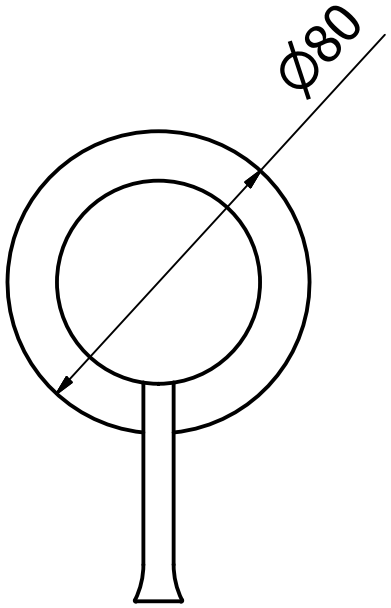
Ø80

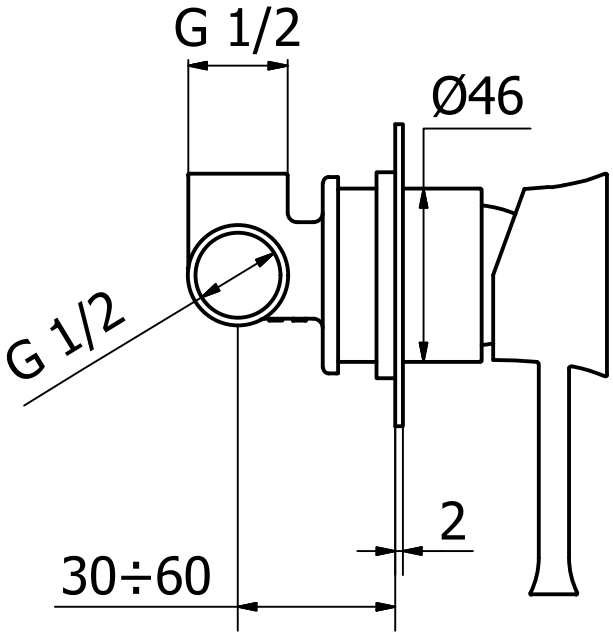
G 1/2
Ø46
G 1/2
2
30÷60